minimal 風力発電システム（１２Ｖ仕様）

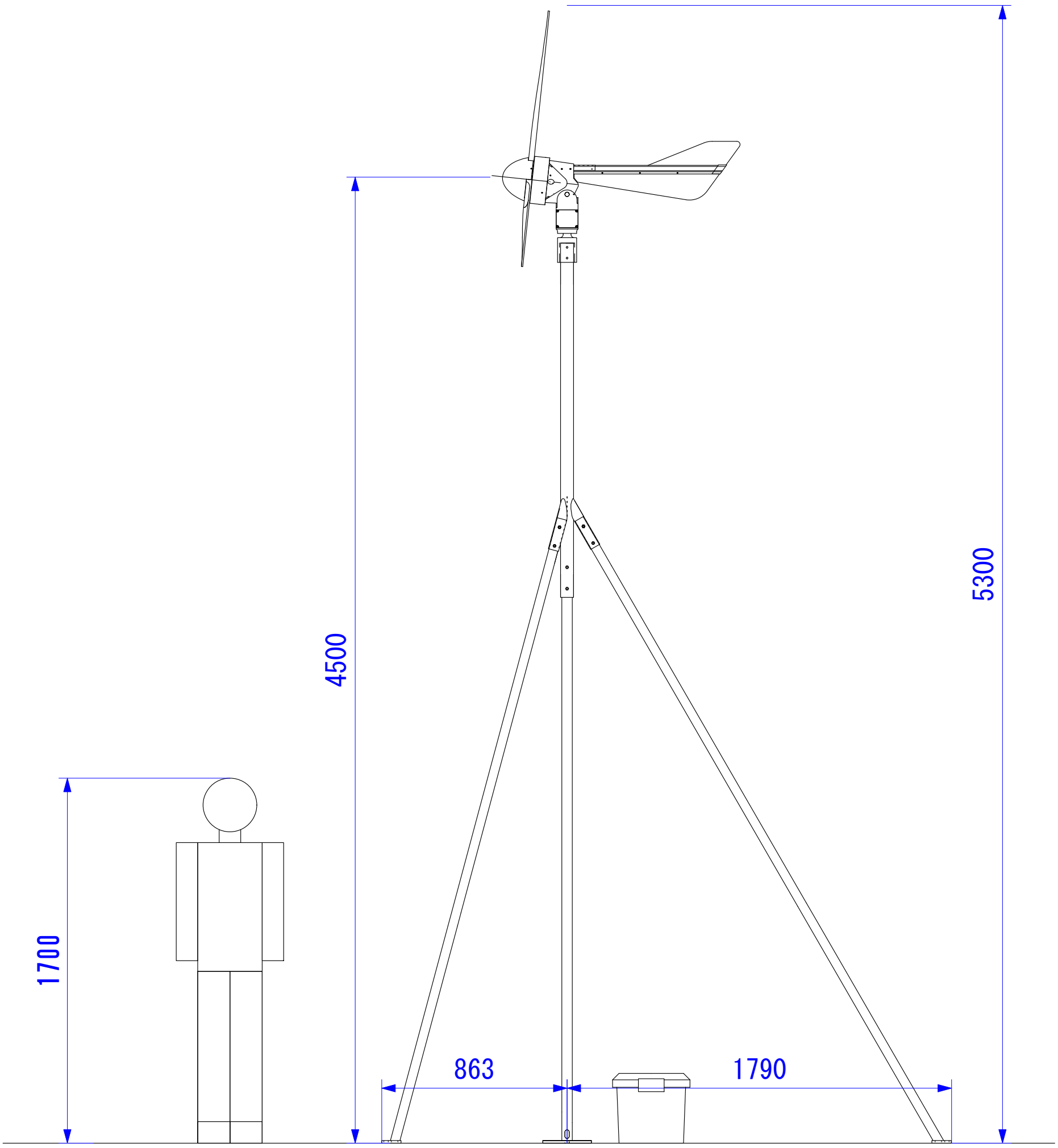

mminimal 風力発電システム　＜仕様＞

1　風力発電機　PS3-K32B（12V仕様）

2　太陽光パネル　　90W

3　組立式ポール（L=4.5m）
　SUS304

4　制御盤
　RVボックス（615×375×330）
　ハイブリッドコントローラー(MC300)

　VRLA　AGM方式鉛蓄電池（12V100Ah　×１）
　電材（電線、ケーブルなど）
　配線用器具
　機器固定ネジ